Circuit Diagram

WIM-12323.MH

R32

Updated on: 22 AUG 23

Specifications are subject to possible modifications without prior notice. Les présentes spécifications sont susceptibles d'être modifiées sans préavis. Las especificaciones estàn sujetas a cambios sin previo aviso

Circuit Diagram
WIM-12323.MH INDOOR UNIT – UNITE INTERIEURE

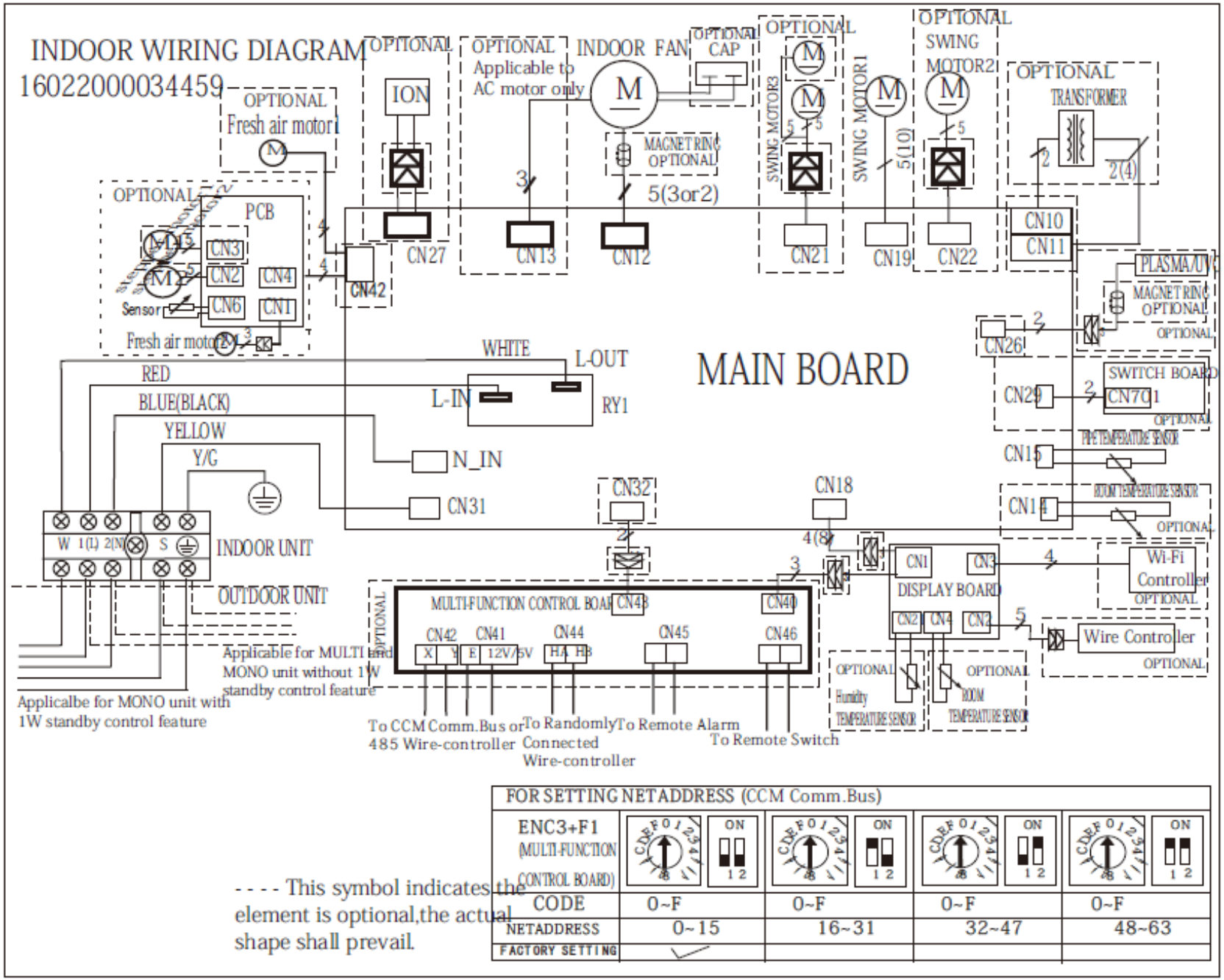
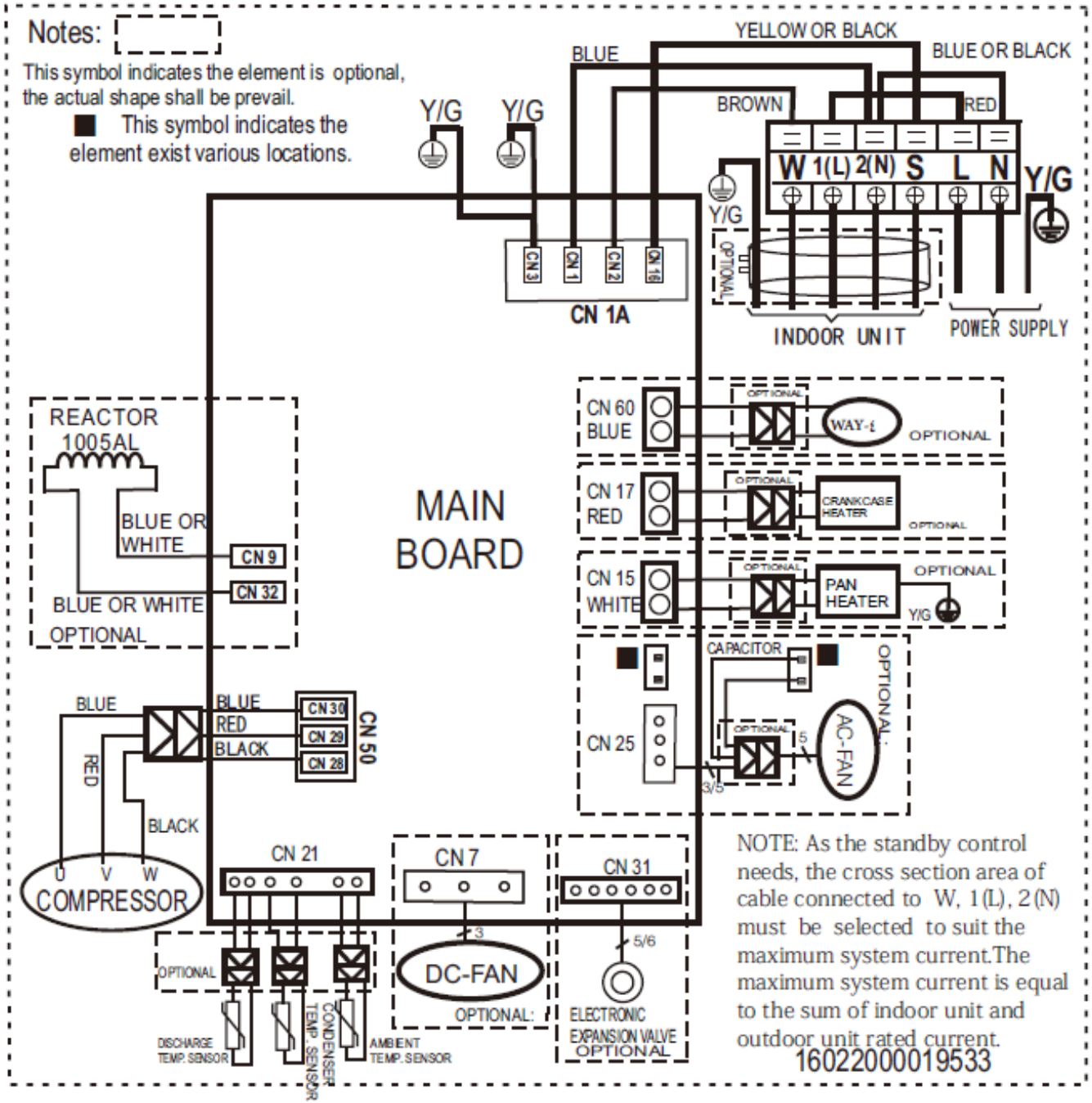
Circuit Diagram
WIM-12323.MH OUTDOOR UNIT – UNITE EXTERIEURE